PARKA IMPERMEÁVEL ACOLCHOADA ALTA VISIBILIDADE - S466

REF: 30104000000S466PW

EN 342

EN 343
CLASSE 3:1X

EN ISO 20471
CLASSE 3

Descrição:

O contraste de cores tornam esta peça uma escolha popular. Desenhada para mantê-lo quente e seco, enquanto proporciona uma maior visibilidade, esta atractiva parka revela-se apropriada para todas as condições meteorológicas. A roupa é totalmente impermeável e possui cordões de ajuste no capuz e bainha, punhos elásticos e fecho de correr central sob pala anti-aguaceiros a apertar com molas de pressão.

Características:

- Certificado CE
- Punho interior de Malha
- Forro acolchoado para isolamento
- Painéis de contraste para protecção contra sujidade
- 4 bolsos espaçosos incluindo bolso para telemóvel oculto e bolso interno
- Capuz oculto para funcionalidade adicional
- Zip de Dupla Via para fácil acesso
- EN 342 Protecção contra o frio, certificada até -40°C
- Tecido com classificação 40 UPF para bloquear 98% dos raios UV
- Certificado conforme EN ISO 20471 após 50 lavagens
- Impermeável com costuras termoseladas que impedem a penetração da água
- Um revestimento de tecido extremamente resistente à água, repele a água para longe da superfície do tecido
- Padrão Fita de movimento Bio para melhorar o reconhecimento da forma humana à distância

Composição e gramagem:

Tecido Exterior: 100% poliéster, 300D Oxford Weave com acabamento resistente às manchas, Duplo revestimento de PU - 190 g.
Forro: 100% Poliéster - 60 g. | Enchimento: 100% Poliéster - 170 g.

Partners Stealth, Lda | Rua da Charca 154, 4520-156 Stª Maria da Feira, Portugal | +351 256 036 177 (Chamada para rede fixa nacional) | geral@psprotseg.com

PARKA IMPERMEÁVEL ACOLCHOADA ALTA VISIBILIDADE - S466

REF: 30104000000S466PW

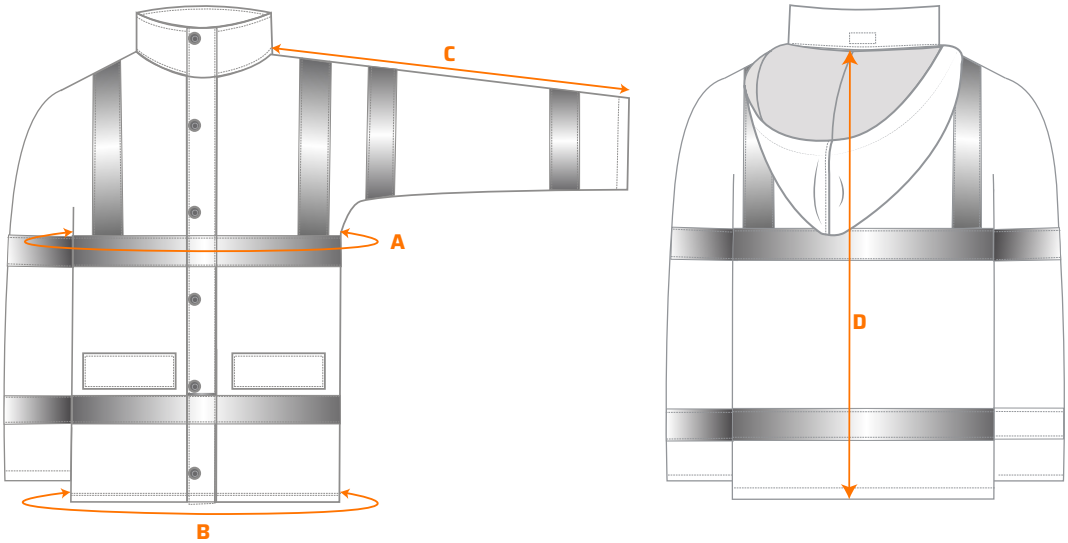

Tabela de tamanhos:

Tamanhos (cm)		XS	S	M	L	XL	XXL	3XL	4XL	5XL	6XL
Contorno do peito	A	110	118	126	134	142	150	158	166	174	186
Bainha	B	110	118	126	134	142	150	158	166	174	186
Comprimento da manga	C	79.5	80.5	81.5	82.5	83.5	84.5	85.5	86.5	87.5	88.5
Comprimento	D	80.5	81.5	82.5	83.5	84.5	86.5	87.5	88.5	89.5	90.5

Cores e tamanhos disponíveis:

- Amarelo/Azul Marinho: XS - 6XL
- Amarelo/Azul Royal: XS - 4XL
- Amarelo/Verde: S - 3XL
- Amarelo/Cinzento: S - 3XL
- Amarelo/Preto: XS - 3XL
- Vermelho/Azul Marinho: S - 3XL

CE

EN 342 (0.345 (M^2.K/W), 2, X)
EN 343 - Classe 3:1X (WP 15,000mm)
EN ISO 20471 - Classe 3
RIS 3279-TOM ASSUNTO 2 (SOMENTE LARANJA)

Cuidados de lavagem:

40° MAX 50x

Partners Stealth, Lda | Rua da Charca 154, 4520-156 Stª Maria da Feira, Portugal | +351 256 036 177 (Chamada para rede fixa nacional) | geral@psprotseg.com